DRAGONFLY 2

UB199

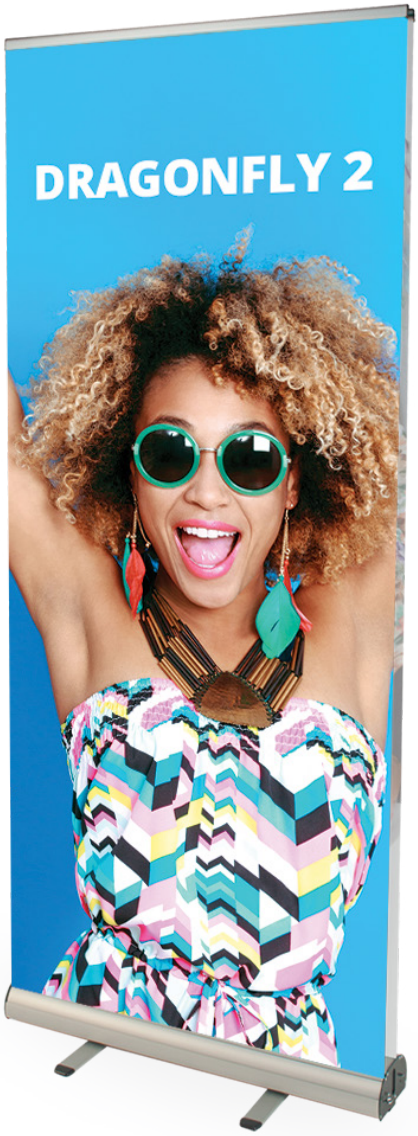

Dragonfly 2 è un rollup bifacciale versatile. Può essere utilizzato anche in versione monofacciale. Completamente rinnovato nel design e nello stile.

CARATTERISTICHE

- Profilo superiore a scatto con tappi di chiusura.
- Profilo inferiore con sistema adesivo.
- Piedini stabilizzanti.
- Asta in tre sezioni.
- Completo di borsa per il trasporto in nylon imbottita.
- Telaio in alluminio anodizzato.

I PLUS

- Rollup bifacciale.
- 2 formati disponibili: 850 e 1000 mm.



Piedini stabilizzanti



Asta in tre sezioni



Borsa in nylon

SCHEDA PRODOTTO

Lavoriamo ogni giorno per offrirti le migliori soluzioni e prodotti innovativi e di qualità. Questi sviluppi possono apportare modifiche ai prodotti. Le dimensioni sono fornite a titolo indicativo. Le foto sono solo a scopo illustrativo.

DRAGONFLY 2

UB199

SPECIFICHE TECNICHE





Codice	Descrizione	Dimensioni struttura (mm) - l x h x p	Peso struttura assemblata	Dimensioni del collo (mm) - l x h x p	Peso collo
UB199-850-01	Dragonfly 2 - 850mm	890 x 2105 x 395	3 kg	130 x 920 x 200	4,5 kg
UB199-1000-01	Dragonfly 2 - 1000mm	1040 x 2105 x 395	5 kg	120 x 1070 x 210	6,5 kg

SCHEDA PRODOTTO

Lavoriamo ogni giorno per offrirti le migliori soluzioni e prodotti innovativi e di qualità. Questi sviluppi possono apportare modifiche ai prodotti. Le dimensioni sono fornite a titolo indicativo. Le foto sono solo a scopo illustrativo.

DRAGONFLY 2

UB199

ASSEMBLAGGIO STRUTTURA

1

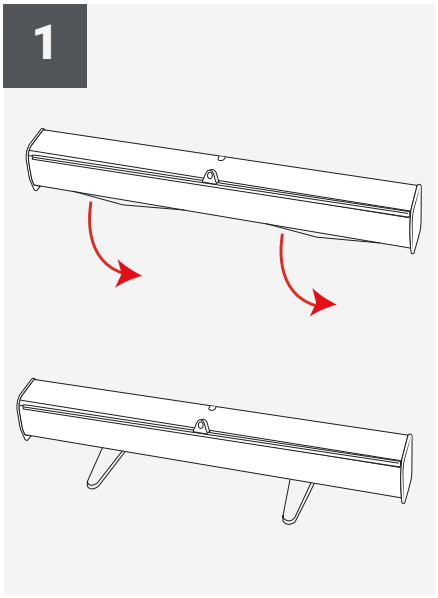

2

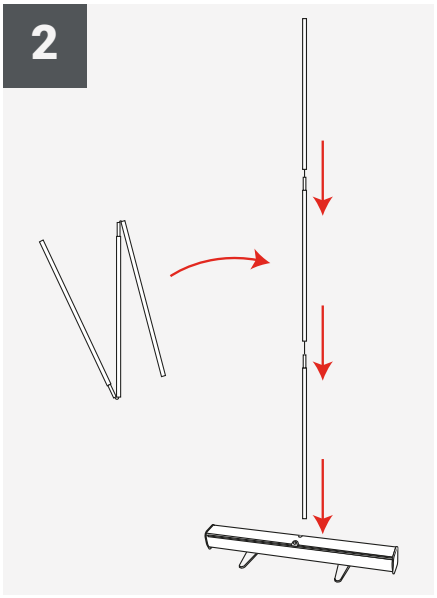

3

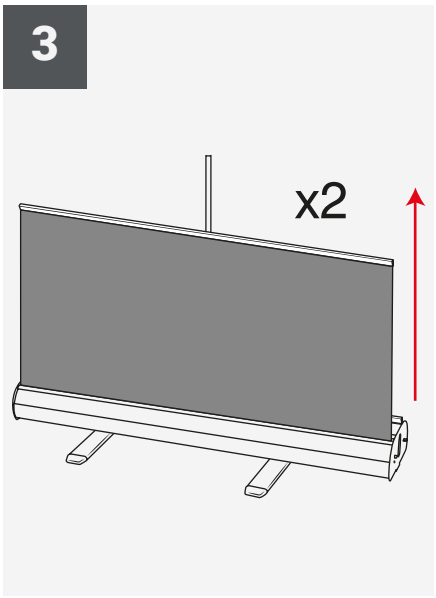

4

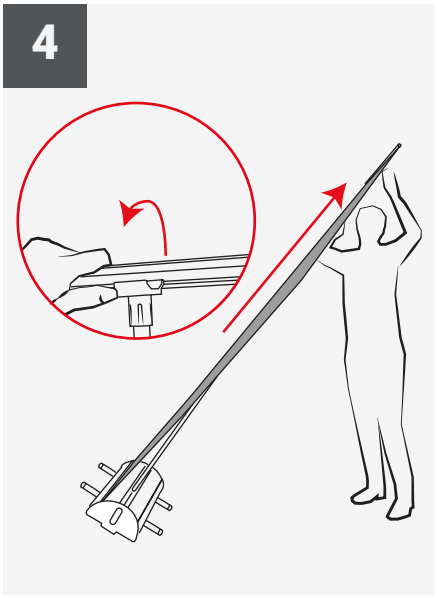

5

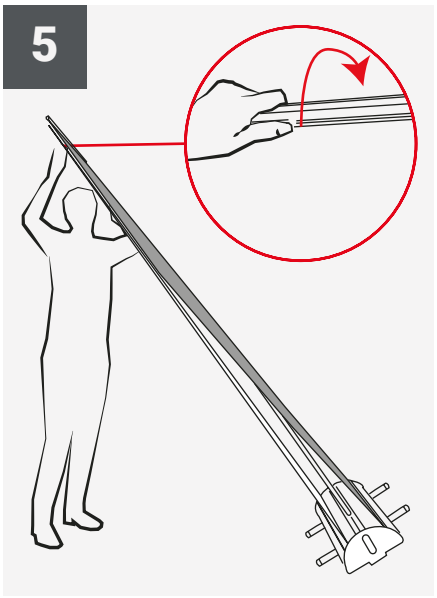

ISTRUZIONI MONTAGGIO

Lavoriamo ogni giorno per offrirti le migliori soluzioni e prodotti innovativi e di qualità. Questi sviluppi possono apportare modifiche ai prodotti. Le dimensioni sono fornite a titolo indicativo. Le foto sono solo a scopo illustrativo.

DRAGONFLY 2

UB199

FISSAGGIO GRAFICA

1

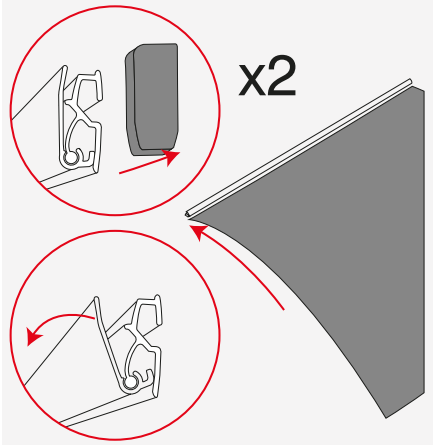

2

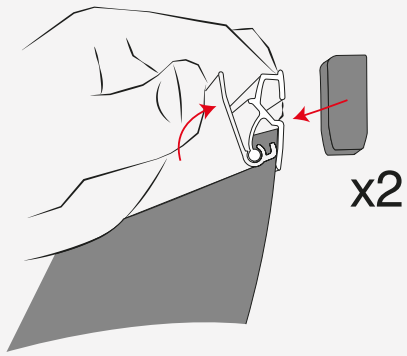

3

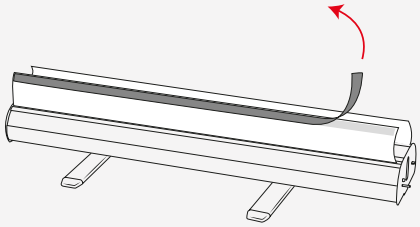

4



5

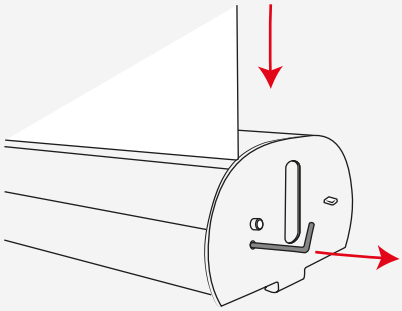

ISTRUZIONI MONTAGGIO

Lavoriamo ogni giorno per offrirti le migliori soluzioni e prodotti innovativi e di qualità. Questi sviluppi possono apportare modifiche ai prodotti. Le dimensioni sono fornite a titolo indicativo. Le foto sono solo a scopo illustrativo.